水を水で止める　改質ベントナイト系セパレーター用止水材

先やり工法

ゲルリング

コンクリート打設前、ゲルリングをセパレーターに差し込む先やり工法用止水材です。

ゲルリング
（改質ベントナイト）
膨潤・ゲル化

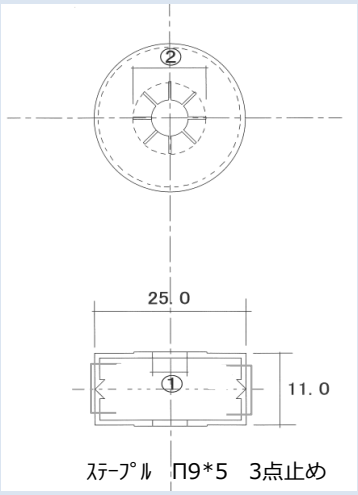

■ゲルリングの特長

型枠設置時にセパレーターにゲルリングを差し込み､セパレーター部分の止水をコンクリート　内部で行います.侵入水に対してゲルリング内の改質ベントナイトが膨潤・ゲル化し水みちを防ぐ先やり工法用止水材です.

	2.5分（5/16”）	3分（3/8”）
①	6Φ	8Φ
②	12Φ	14Φ

サイズ別色分け

赤色は３分（3/8”）黄色は2.5分

□　製品

製品；外径25.0Φ　高さ11～12㎜　2.5分　3分

材質（外）；ポリエチレン　射出成型品

材質（内）；半練ペースト状ベントナイト　膨潤力　25ml/2g以上　PH　9.5～11.0　重量　7±1ｇ

荷姿容量

1000個/段ボール　（250個/内箱入り×４　125個/ビニール袋×２内箱入り）

後やり工法

ゲルピタットQ

外径≒19Φ

躯体コンクリートのＰコン(木コン)抜き取り後の後やり工法用止水材です。

ゲルピタットQ挿入

充填棒（穴なし）押込

充填状況

充填棒（穴あり）押込
2～3回、回転させる

ゲルピタットQ施工完了

専用充填棒は使用時に、水に濡らしてご使用ください

■ゲルピタットQの特長

Pコン（木コン）を撤去後､ゲルピタットQを充填後モルタル仕上げを行います.侵入水に対してゲルピタットQ改質ベントナイトが膨潤・ゲル化し水みちを防ぐ後やり用止水材です.

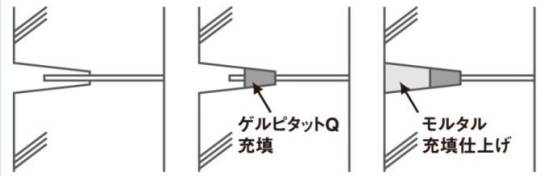

□　製品

製品；外径　≒19Φ

材質；半練ペースト状ベントナイト　膨潤力　25ml/2g以上　PH　9.5～11.0

重量　6±1ｇ

荷姿容量

1200個/段ボール　（300個/ポリ袋入り×４）　300個/小箱　（150個/ポリ袋×２）

＊Pコン撤去後清掃を行い､ゲルピタットQは底部に隙間の無いように充填してください.充填完了後はモルタル塗をコテ圧を十分かけて施工してください.