■アルミ６輪台車

アルミ合金製６輪台車　　品番：A6D

製品の特徴

- ■今までの1t台車より約50%軽量!
- ■保管時の積重ねが可能!（推奨5段）
- ■6輪なので安定性に優れている!
- ■樹脂製のコーナーガードが衝突時の衝撃を和らげる!
- ■旋回ストッパーロック解除で自在キャスターになります!

仕　様

品　番	外形寸法　mm			自重 kg	最大積載荷重 KN
	W	D	H		
A6D	775	1230	250	25.6	9.8

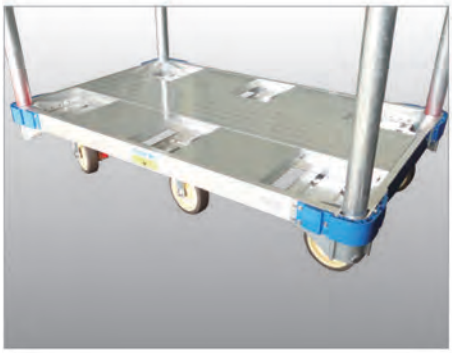

コーナーに単管パイプを差し込み可能

積み重ねが可能

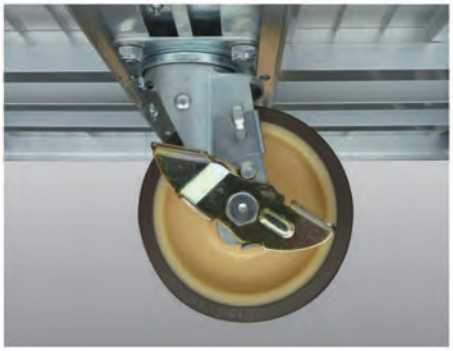

方向規制付きキャスター

作　図
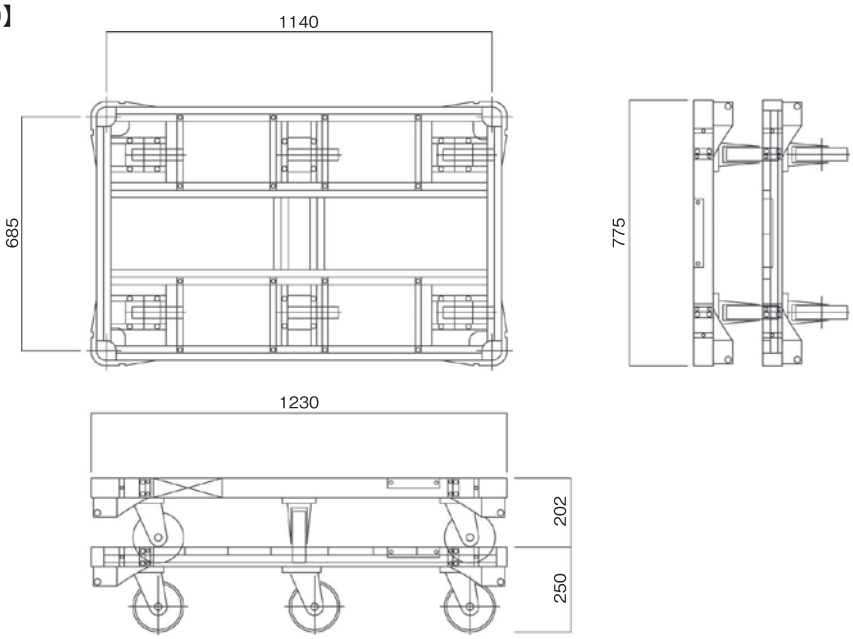
【A6D】