■簡易棚タナーミニ

折りたたみ式簡易棚ミニタイプ　　品番：TANAR120

●台車と簡易棚１台２役！

収納時
積重ねて保管
（5段まで）

コンパクトサイズだから

- ■小回り抜群で移動が楽です。
- ■狭い現場内でスムーズな移動ができます。
- ■作業机としての利用も可能です。

製品の特徴

- ■TANAR154 のコンパクトサイズ！
- ■足場を外せば折りたたむことができます。
- ■折りたたんで、積み重ねて保管できます。
- ■ラクに移動できるキャスター付。

ゴムキャスターを
室内使用時にタイヤ痕の残りにくい
ウレタンキャスターに変更できます

仕　様　使用部材…本体１、鋼製足場板3

棚　　数	3段
寸　　法	L1320×H1210×W660mm
積載荷重	静止時各段150kg以下 移動時各段75kg以下
使用布板	鋼製足場板L1219×W500mm
自　　重	64kg(本体34kg)
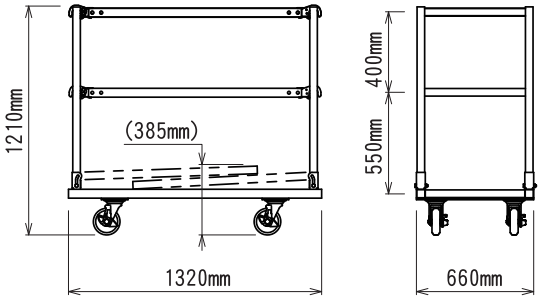
本体サイズ