すき間板・ジャッキサポート

品　名	品　番	製品重量
すき間板	HF505	7.5kg

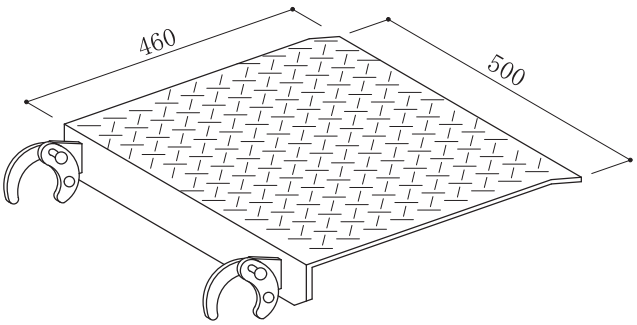

品　名	品　番	製品重量
すき間板	HF205	3.6kg

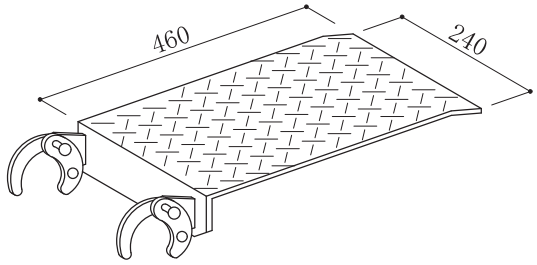

品　名	品 番	重 量	許容荷重
ジャッキサポート	JKSP	9.0kg	19.6KN(2.0t)

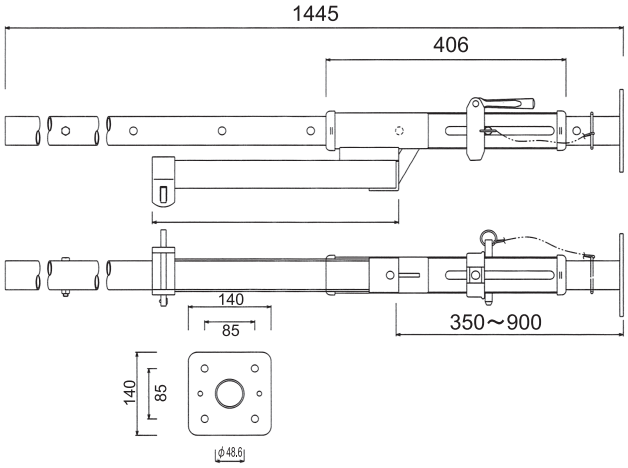

使用目的

●枠組足場を使用し作業する際、スタンド階段部、傾斜地等の使用を目的とする。

使用方法

●建枠とジャッキサポートへ直角２方向へ根がらみ、および水平力をとる。

●水平変位を防止するための筋交いを単管パイプ・クランプで設ける。
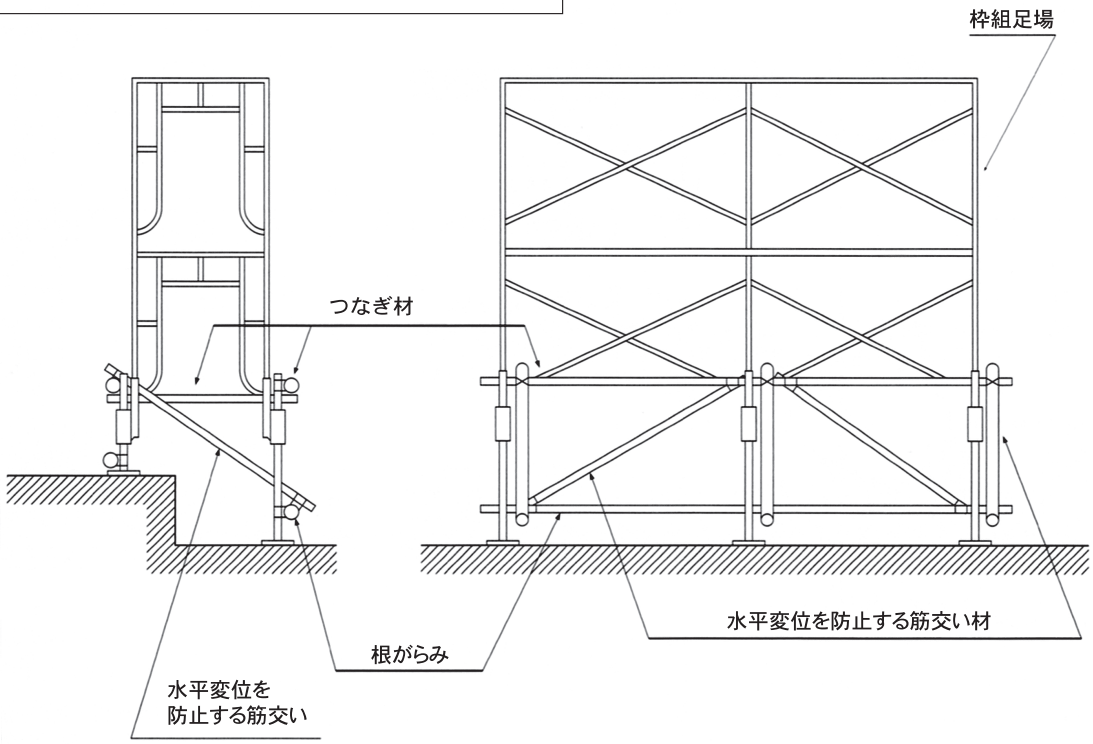
ご注意　型枠支保工、調整枠の代りに使用できません。