コンスタワー300

コンスタワーに作業床高さが最大3mのタイプが新登場

使用目安図

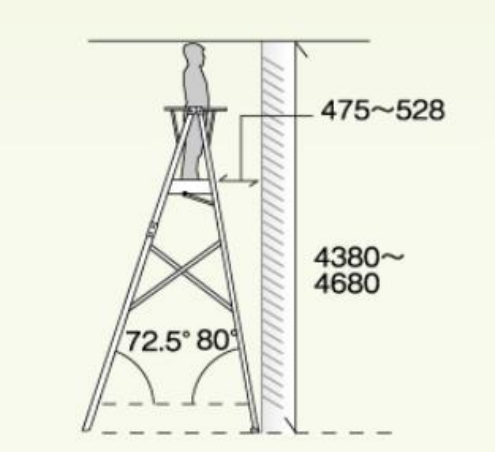

寸法図

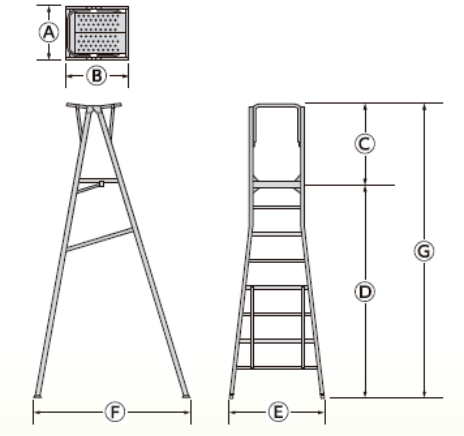

メーカー組立動画

組立動画

作業台寸法(mm)			作業床高(mm)	設置寸法(mm)			収納寸法(mm)			質量(kg)	積載荷重 kN(kgf)
幅(W) Ⓐ	奥行(D) Ⓑ	高さ(H) Ⓒ	Ⓓ	幅(W) Ⓔ	奥行(D) Ⓕ	高さ(H) Ⓖ	幅(W)	奥行(D)	高さ(H)		
500	600	940	2730~3030	1145~1222	1995~2142	3670~3970	1145	2078	376	38	1.47 (150)

~仮設材レンタル~
株式会社パイプ・サービス
www.k-pipe.co.jp

東京本社 TEL:03-3563-5601
MAIL:info@k-pipe.co.jp
横浜営業所 TEL:045-642-3111
MAIL:yokohama@k-pipe.co.jp

ホームページ

新商品ラインナップ