ハンドパレット

スチール製

重量物の移動もスムーズ

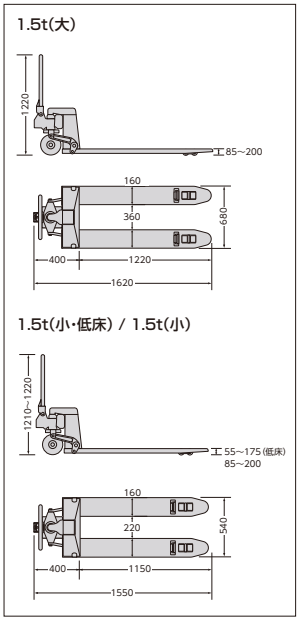

商品名	外寸法(mm)			爪寸法(mm)					タイヤ径(ø)	タイヤ素材	質量(kg)	許容荷重 kN(kgf)
	幅(W)	奥行(D)	高さ(H)	全幅(W)	全長	爪幅	爪間隔	高さ(H)				
ハンドパレット1.5t(小・低床)	540	1550	1210	540	1150	160	220	55～175	51(小) 180(大)	ウレタン	72.0	14.7(1500)
ハンドパレット1.5t(小)	540	1550	1220	540	1150	160	220	85～200	80(小) 200(大)	ウレタン	75.0	14.7(1500)
ハンドパレット1.5t(大)	680	1620	1220	680	1220	160	360	85～200	80(小) 200(大)	ウレタン	78.0	14.7(1500)

折りたたみ台車

スチール製　折畳式

道具・小物等の移動に最適

ワンタッチでハンドルを収納
前2輪は自在タイヤ
幅狭なので通路もラクラク

折りたたみプラ台車(大)

折りたたみプラ台車(小)

商品名	型　式	外寸法(mm)			積載面寸法(mm)			タイヤ径(ø)	タイヤ素材	車輪タイプ	ブレーキ	質　量(kg)	許容荷重 kN(kgf)
		幅(W)	奥行(D)	高さ(H)	幅(W)	奥行(D)	高さ(H)						
折りたたみ台車	ー	610	910	860	580	875	650	130	ゴム	2輪固定 2輪自在	×	19.0	2.94(300)
折りたたみプラ台車(小)	NP-150DXL	455	760	905	455	610	761	100	ゴム	2輪固定 2輪自在	○	10.8	1.47(150)
折りたたみプラ台車(大)	DSK-301B2	600	900	861	600	780	658	125	ゴム	2輪固定 2輪自在	○	16.9	2.94(300)