使用比較図 8-3・4ページ

メッシュパレット

スチール製　折畳式　2輪ストッパー

あらゆる荷役・保管・運搬に最適

S-3

S-3 フタ付
※鍵は付属しておりません。

折りたたみ状態

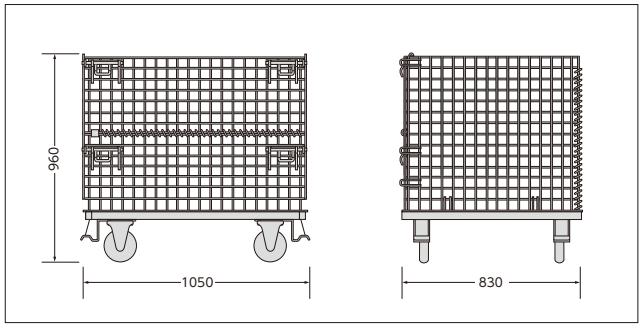

収納例

S-1

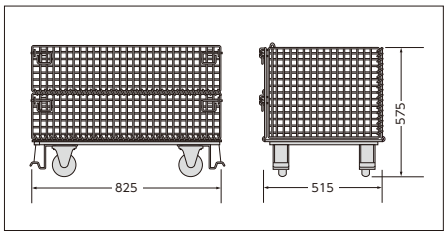

商品名	外寸法(mm)			内寸法(mm)			メッシュピッチ(mm)	タイヤ径(ø)	タイヤ素材	車輪タイプ	質量(kg)	許容荷重 kN(kgf)
	幅(W)	奥行(D)	高さ(H)	幅(W)	奥行(D)	高さ(H)						
メッシュパレットS-1	515	825	575	480	775	400	28×28	100	ゴム	2輪固定 2輪自在(ストッパー付)	21.0	2.94(300)
メッシュパレットS-2	680	920	750	650	900	530	50×50	150	ゴム	2輪固定 2輪自在(ストッパー付)	49.0	6.86(700)
メッシュパレットS-2(フタ付)	680	920	750	650	900	530	50×50	150	ゴム	2輪固定 2輪自在(ストッパー付)	51.8	6.86(700)
コンパクトメッシュ	715	1007	897	670	970	645	50×100	130	ゴム	2輪固定 2輪自在(ストッパー付)	52.0	2.94(300)
メッシュパレットS-3	830	1050	960	800	1000	700	50×50	150	ゴム	2輪固定 2輪自在(ストッパー付)	63.4	7.84(800)
メッシュパレットS-3(フタ付)	830	1050	960	800	1000	700	50×50	150	ゴム	2輪固定 2輪自在(ストッパー付)	66.2	7.84(800)
メッシュパレットS-4	1030	1240	1060	1000	1200	770	50×50	200	ゴム	2輪固定 2輪自在(ストッパー付)	99.0	9.8(1000)

●最大積載量以上の積載・偏荷重での使用はしないでください。
●安全のため変形・破損したパレットは使用しないでください。
●S-2、S-4はタイヤが小さいタイプでお出しする場合がございます。