使用比較図 8-9ページ

コンスライト

アルミ製　仮設単品承認　折畳式　伸縮機能

天井・壁面作業時に最適で、天板からの乗り出しを防ぐ

昇降面手摺

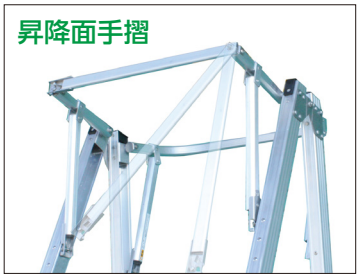

モール　(感知用)

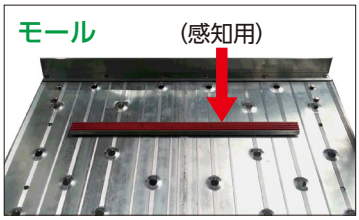

ステップ

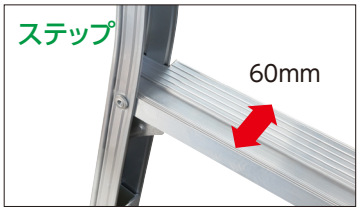

収納状態

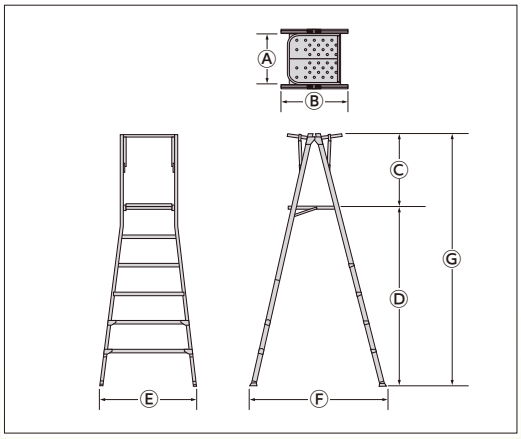

◆安全パネル

原寸大 9-7ページ

商品名	手掛棒	型　式	作業台寸法(mm) 幅(W) Ⓐ	奥行(D) Ⓑ	高さ(H) Ⓒ	作業床高(mm) Ⓓ	高さ調節ピッチ(mm)	ステップ幅(mm)	設置寸法(mm) 幅(W) Ⓔ	奥行(D) Ⓕ	高さ(H) Ⓖ	収納寸法(mm) 幅(W)	奥行(D)	高さ(H)	質量(kg)	許容荷重 kN(kgf)
コンスライト135	—	CEHL-135	500	550	814	1047～1351	75	60	846～923	1047～1196	1861～2165	846	1926	153	17.0	1.47(150)
コンスライト167	—	CEHL-167	500	550	814	1362～1666	75	60	925～1003	1201～1350	2176～2480	925	2252	153	18.0	1.47(150)
コンスライト198	—	CEHL-198	500	550	814	1677～1981	75	60	1006～1083	1355～1505	2491～2795	1060	2578	153	20.0	1.47(150)