使用比較図 8-10ページ

コンスタワー

アルミ製　折畳式　伸縮機能

作業高 2m 以上の電気工事・配管工事に最適！

組立動画

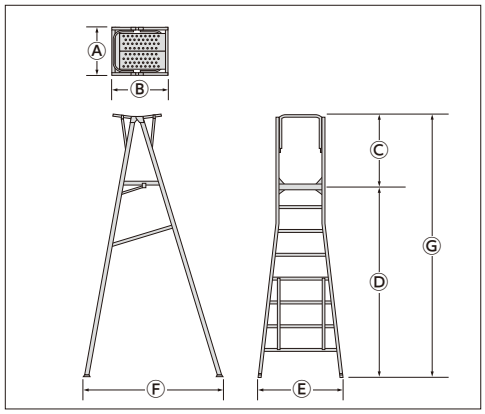

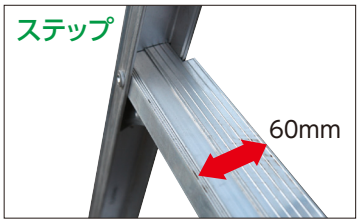

◆注意パネル

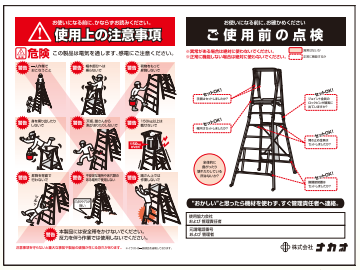

◆組立手順パネル

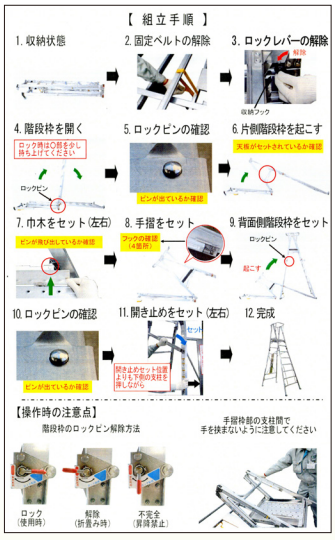

原寸大 9-8ページ

原寸大 9-21ページ

商品名	手掛棒	型　式	作業台寸法(mm) 幅(W) Ⓐ	奥行(D) Ⓑ	高さ(H) Ⓒ	作業床高(mm) Ⓓ	高さ調節ピッチ(mm)	ステップ幅(mm)	設置寸法(mm) 幅(W) Ⓔ	奥行(D) Ⓕ	高さ(H) Ⓖ	収納寸法(mm) 幅(W)	奥行(D)	高さ(H)	質量(kg)	許容荷重 kN(kgf)
コンスタワー240	—	CEH-240	500	600	940	2074～2374	80(昇降側) 75(背面側)	60	1061～1138	1672～1819	3014～3314	1061	1734	375	31.0	1.47(150)
コンスタワー270	—	CEH-270	500	600	940	2402～2702	80(昇降側) 75(背面側)	60	1145～1222	1834～1981	3342～3642	1145	2078	376	33.0	1.47(150)
コンスタワー300	—	CEH-300	500	600	940	2730～3030	80(昇降側) 75(背面側)	60	1145～1222	1995～2142	3670～3970	1145	2078	376	38.0	1.47(150)