■ハイパーSP使用例

《床版防水》

床版の種類（ハイパーSP標準使用量）

① 鋼床版（0.7kg/m²）

●鋼床版使用例

［道路橋の場合］

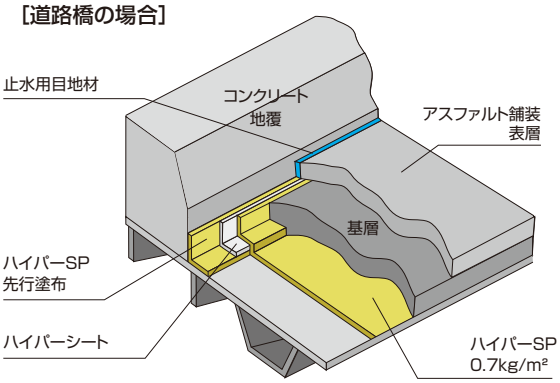

② コンクリート床版（0.8kg/m²）切削オーバーレイ（1.0kg/m²）

●コンクリート床版使用例
［道路橋（新設舗装）の場合］

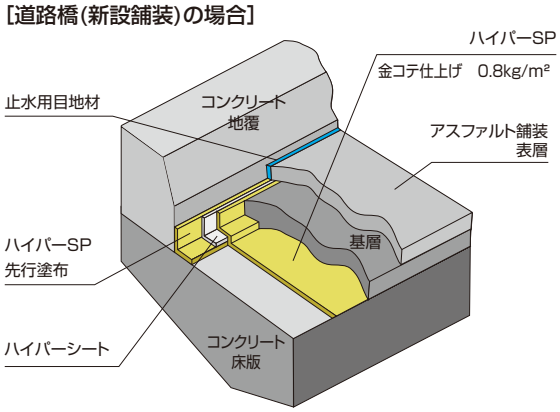

●切削オーバーレイ使用例
［道路橋（補修舗装）の場合］

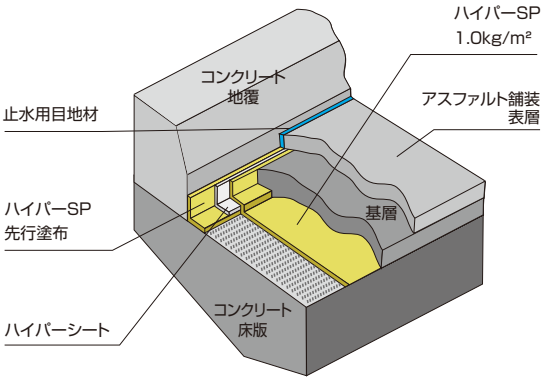

《ブリスタリング補修》
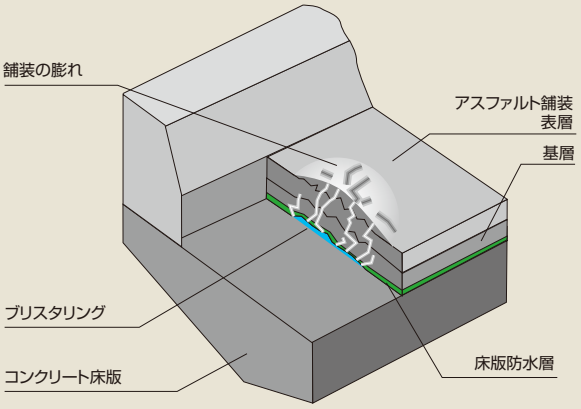
●使用例