■施工工程

CASE 4 保護コンクリート

下地処理

鋼床版

油脂類・錆の除去

混合・塗布

●混合　ハンドミキサー
●塗布　ローラー、刷毛
●ハイパーSP使用量
0.7kg/m²

A ステージ

保護コンクリート打設

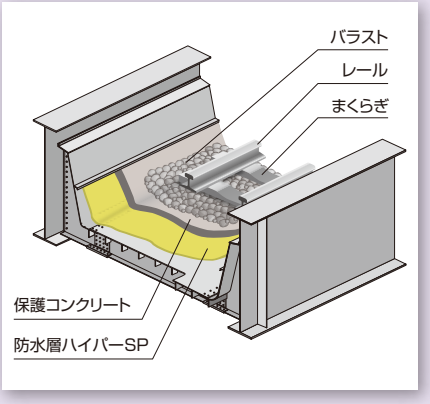

※非接着

C ステージ

ハイパーSPの状態

CASE 6 鋼製排水溝

下地処理

コンクリート床版

油脂類・塵埃の除去

プライマー塗布

混合・塗布

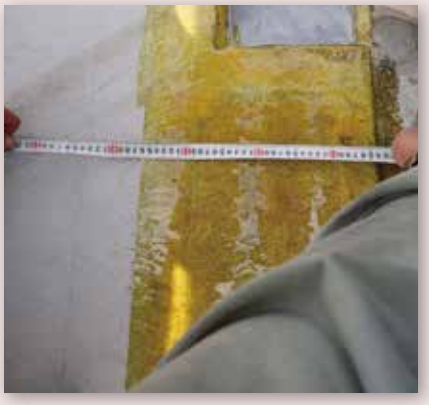

●混合　ハンドミキサー
●塗布　ローラー、刷毛
●ハイパーSP使用量
0.8kg/m²

A ステージ

鋼製排水溝設置

※非接着

C ステージ

ハイパーSPの状態