ラチェット式と油圧式の2タイプをご用意。

小型だから可能な、ラチェット式。コストパフォーマンスに優れています。

ラチェット式　付属：エアーダイアフラムポンプ

型式	濾過容積	本体寸法：LxWxH	脱水室数
TCR-47-6	約20ℓ	870Lx1250Wx1460H	5室
TCR-47-10	約35ℓ	870Lx1450Wx1460H	9室
TCR-47-15	約55ℓ	870Lx1700Wx1460H	14室

油圧式　付属：エアーダイアフラムポンプ

型式	濾過容積	本体寸法：LxWxH	脱水室数
TCO-47-6	約20ℓ	870Lx1350Wx1460H	5室
TCO-47-10	約35ℓ	870Lx1550Wx1460H	9室
TCO-47-15	約55ℓ	870Lx1800Wx1460H	14室

※性能・外観などは、製品改良の為、予告無く変更する場合があります。

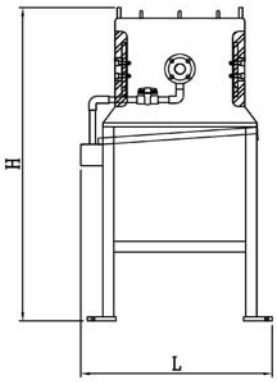

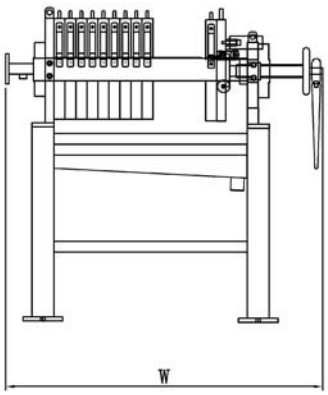

TCR-47-10型

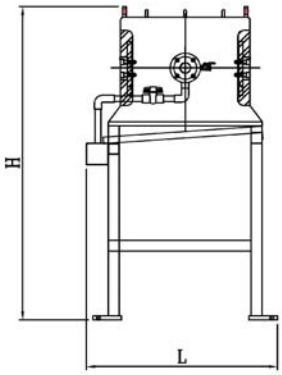

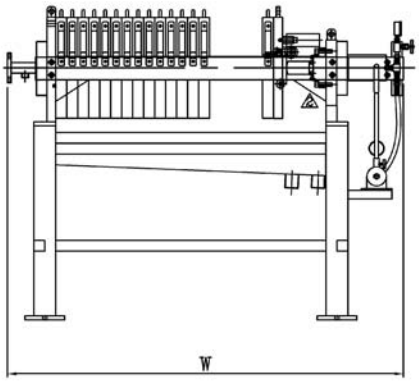

TCO-47-15型